ГРЕЕРС

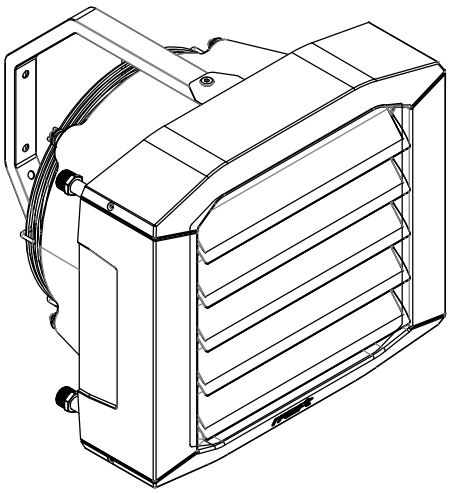

Вид спереди

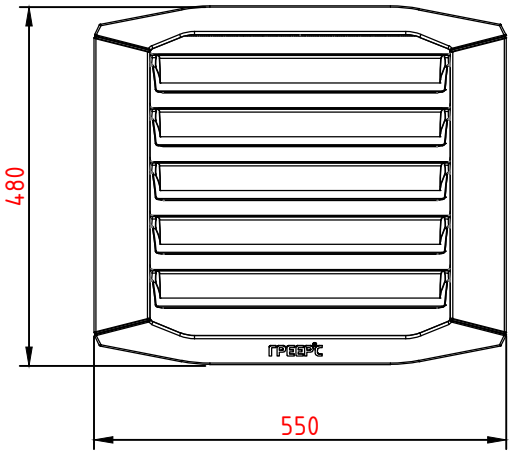

Вид сбоку

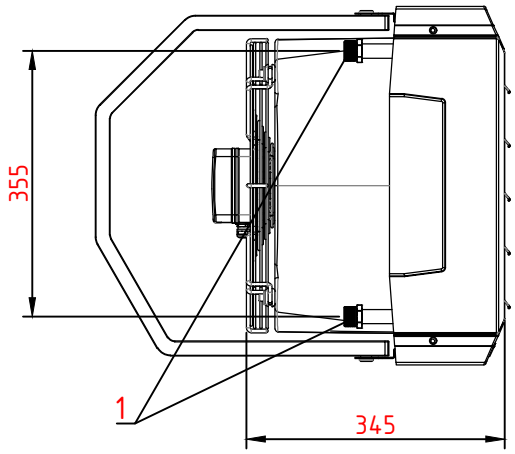

Вид сзади

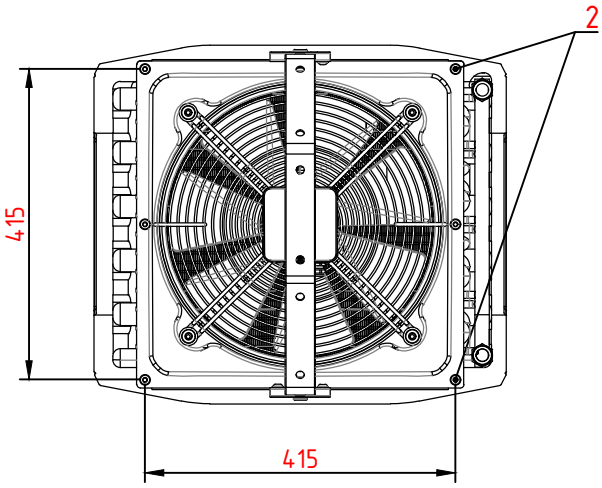

Вид сверху

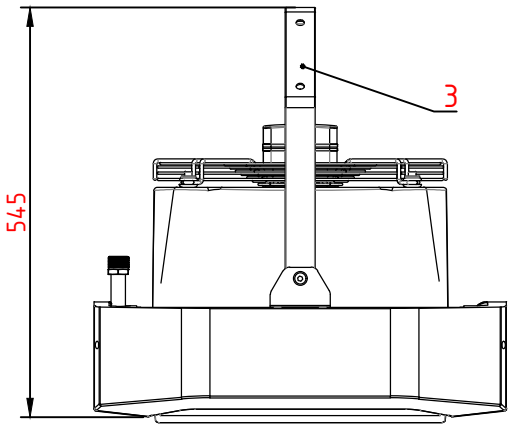

1 – Присоединительные патрубки Ф 1/2"
2 – Крепежные держатели
3 – Монтажная консоль

Примечание:
Монтажная консоль входит в стандартную комплектацию аппаратов серии "ВС" и поставляется с элементами необходимыми для ее крепления. Для подключения теплоносителя к теплообменнику настоятельно рекомендуется применять гибкую подводку.

					Тепловентилятор ГРЕЕРС ВС-1230
Изм.	Лист	№Докум.	Подпись	Дата	

ЮНИО-ВЕНТ
ИННОВАЦИОННЫЕ РЕШЕНИЯ В ОТОПЛЕНИИ